СТОЛ ОПЕРАЦИОННЫЙ УНИВЕРСАЛЬНЫЙ С МОТОРНЫМ ПРИВОДОМ ОУМ-1

Паспорт
Ц1557.00.000 ПС

I. ВНИМАНИЕ!

1.1. Приподнимать и переносить стол необходимо только за ручки 21 (рис. 1), расположенные на основании. Стол должен быть в застопоренном состоянии.

Категорически запрещается при подъеме и переноске стола использовать в качестве ручек панели и рейки стола, а также ножную педаль.

1.2. Перед опробованием стола необходимо изучить данный паспорт.

Врач обязан знать содержание паспорта.

1.3. Стол должен быть обязательно заземлен!

Без заземления пользоваться столом категорически запрещается.

1.4. При эксплуатации стола руководствуйтесь действующей инструкцией при решении вопроса о применении взрывоопасного наркотика. Стол не обладает взрывобезопасностью.

1.5. Ввиду постоянного совершенствования конструкции стола в текстовой части паспорта и чертежах могут быть некоторые отличия от поставляемого изделия, которые не влияют на его функциональные свойства.

1.6. Перед включением стола в работу необходимо вывернуть 2 транспортных болта (см. рис. I поз. II паспорта),расположенных на верхней поверхности тумбы и закрашенных краской.

1.7. В соответствии с ГОСТ 26161—84 «Столы операционные. Общие технические условия» допускается самопроизвольное опускание панели стола и почечного валика не более 5 мм за 1 ч, а самопроизвольное изменение наклонов панели стола — не более 3° за 1 ч.

2. НАЗНАЧЕНИЕ

2.1. Стол-операционный универсальный с моторным приводом ОУМ-1 предназначен для укладки и фиксации на нем больного в положении, создающем наиболее удобный доступ к органам и участкам тела при проведении различных хирургических операций.

2.2. Стол предназначен для эксплуатации при температуре от +10°С до +35°С относительной влажности 80% при температуре -+ 25.С.

2.3. По способу защиты от поражения электрическим током стол выполнен по классу I, по степени защиты — по типу В ГОСТ 12.2.025-76.

3. ОСНОВНЫЕ ТЕХНИЧЕСКИЕ ДАННЫЕ

3.1. Высота панели стола от пола без толщины подушек:	
наименьшая мм, не более	755
наибольшая мм, не менее	1050
3.2. Длина панели стола, мм	2000±100
3.3. Ширина панели стола, мм	$^{450}{}^{+100}$
3.4. Ширина панели стола по рейкам, мм	490+10
3.5. Наклон панели стола, не менее:	
продольный в головную сторону, град,	**30**
продольный в ножную сторону, град,	**30**
боковой в обе стороны, град.	
3.6. Высота подъема почечного валика, не менее, мм	**20**
3.7. Наклон спинной и тазовой секций панели вверх и вниз, не менее, град.	120
3.8. Наклон головной секции вверх и вниз не менее, град.	35
3.9. Наклон ножных секций вниз, не менее, град.	45
3.10. Напряжение питания электросистемы, В	90
3.11. Род тока — однофазный переменный, герц.	220'
3.!2. Полная потребляемая мощность,	50
не более, ВА	**500**
3.13. Масса стола, не более, кг	**300**
3.14. Масса стола в полном комплекте, не более, кг	500
3.15. Сведения о содержании драгоценных металлов в столе даны в приложении 4.	
3.16. Сведения о содержании цветных металлов и сплавов в столе даны в приложении 5.	

4. КОМПЛЕКТНОСТЬ

4.1. Состав и комплект поставки каждого стола соответствует указанному в табл. 1.

Таблица 1

Наименование	Обозначение	Кол-во шт.
1	2	3
1. Стол ОУМ-1	Ц1557.01.000	1
2. Вешалка для съемных приспособлений	Ц 1557.02.000	1
Съемные приспособления и зажимы для их крепления		
3. Удлинитель	Ц 1557.02.490	1
4. Регулятор	Ц1557.02.500	1
5. Подплечник	Ц1557.02.550	2
6. Подголовник	Ц 1557.02.570	
7. Панель ПР	Ц 1557.44.00	2
8. Упор УК	Ц1557.258.00	4
9. Зажим ЗПМ	Ц 1557.251.00	1
10. Рукодержатель РД	Ц1557.254.00	2
11. Ногодержатель НД	Ц1557.263.00	2
12. Опора ОР	Ц1557.270.00	2
13. Ремень Р	Ц1557.277.00	1
14. Зажим ЗА	Ц1557.280.00	10
15. Держатель ДА	Ц1557.250.01	1
Узлы и детали, снятые со съемных приспособлений при упаковке		
16. Ремень	Ц1557.268.00	2
17. Ремень	Ц 1557.274.00	4
18. Чехол с подушкой 176Х96Х8	Щ 557.258.03	4
19. Чехол . с подушкой 196Х56Х8	Ц 1557.263.04	2
20. Чехол с подушкой 196Х76Х8	Ц 1557.263.09	2
21. Чехол с подушкой 296ХП6Х8	Ц1557.270.07	2
22. Чехол с подушкой 250Х 100Х8	Ц 1557.453.03	2
23. Карман с вкладышем 127Х120Х20 и прокладкой 119Х110,6Х1,5	Ц 1557.234.01	2
24. Подушка	Ц1557.401.00	1
25. Подушка	Ц 1557.406.00	1
26. Подушка	Ц1557.411.00	1
27. Подушка	Ц1557.415.00	1

ВНИМАНИЮ ПОТРЕБИТЕЛЕЙ!

В связи с" изменением документации операционного стола **ОУМ-1** в Ц 1557.00.000 ПС просим учесть следующее:

1. На стр. 5 следует читать:

Запасные части		
31. Кольцо 10х2	Ц1557.0307/9	2
32. Кольцо 12х2	Ц 1557.03.07/10	10
33- Кольцо 13,5х2	Ц1557.03.07/4	16
34. Кольцо 36х3*	Ц155703.07/2	**1**
35. Кольцо 3х1,5	УСЗОП.00.084	*2*
36. Кольцо 24,5х3	Ц1557.235.08	2
37. Кольцо 34х3,6.	Щ 557.75 08	1
-58. Кольцо 43х3	Ц1557.75.09	9
39- Манжета 6х10	Ц1557.55.41	17
40. Манжета 6х14	Ц1557-55.43	1
41. Манжета 12х20	тУ8.:687.001-01	1
42. Манжета 17х32	Ц1557.32.12	**5**
43. Манжета 20х40	тУ8.687-001-0|4	10
44 Вставка плавкая ВПБ 6-11 3,15А	ОЮО.481.021ТУ	4
45- Масло веретенное **АУ** в таре 2 л. (доп. прим. др. масел с равной,, пок)	ГОСТ 1642-75	**1**
46. Пружина	Ц1557.207.Ш	2
47. Пружина	Ц1557215.16	1
48 Пружина	Ц 1557.221.34	2
49- Комплект рычагов	Г1,1557 220.01-О1-04-09	**1**
50. Канат 1.1-Г-В-Ж-Н-1960 (200) длиной 4 м	ГОСТ 3063-80	**1**
51. Кольцо 32х3	Ц1557.0307/6	**1**
I Эксплуатационная I документация		
52. Паспорт	Ц1557.0О.0&0ПС	**1**

2. На стр. 8 п. 5,19 дополнить абзацем:

«На верхней части тумбы расположены два болта 11 рис.1 кото' рые необходимы только для предохранения панели стола от повреждения при транспортировании, В транспотном положении подвижная панель стола жестко соединена с неподвижными частями тумбы указанными болтами».

3. На стр. 20 добавить п. 7.9:

«7.9- Если при работе педалью 14 (рис. 1) от ножного насоса заданное пультом положение не осуществляется, следовательно в полости плунжера 1 (рис. 6) ножного насоса находится воздух, который необходимо выпустить. Для этого необходимо слегка отвернуть винт 3 и сделать несколько качков педалью до тех пор, пока не' покажется масло из-под винта 3. Появление масла показывает, что из полости плунжера весь воздух вытеснен. После этого винт 3 с. резиновым кольцом 2 завернуть до упора (педаль при этом должна находиться в нажатом состоянии) и опробовать получение нужных положений панели стола при работе от педали. Указанную процедуру при необходимости повторить».

4. Лист 3 дополнить п. 3.17; 3.18:

«3.17- Средний срок службы до списания не менее 6 лет. За критерий предельного состояния принимают состояние столов, при котором дальнейшая эксплуатация нецелесообразна по экономическим причинам (стоимость ремонтов превышает 60% первоначальной стоимости стола).

3.18. Чехлы для подушек выполнены из антистатического материала и устойчивы к дезинфекции 1%-ным раствором хлорамина».

5' Стр 22 в п. 11.2.' следует читать:

«...срок эксплуатации—18 месяцев со дня...»

6, На стр- 19 в п.. 7.6. следует читать:

«...марка 1,1-Г-В-Ж-Н-1960(200) ГОСТ..»

1	2	3
28. Подушка	Ц1557.420.00	2
29. Подушка	Ц1557.425.00	1
30. Подушка	Ц1557.430.00	1
Запасные части:		
31. Кольцо 10Х2	Ц1557.03.07/9	4
32. Кольцо 12Х2	Ц1557.03.07/10	20
33. Кольцо 13,5Х2	Ц1557.03.07/4	40
34. Кольцо 36Х3	Ц1557.03.07/2	12
35. Кольцо 3х1,5	УСЗОП.00.084	2
36. Кольцо 24,5х3	Ц1557.235.08	2
37. Кольцо 34х3,6	Ц1557.75.08	2
38. Кольцо 43х3	Ц1557.75.09	18
39. Манжета 6х10	Ц 1557.55.41	34
40. Манжета 6х14	Ц1557.55.43	2
41. Манжета 12х20	ТУ8.687.001—01	2
42. Манжета 17х32.	Ц1557.32.1-2	10
43. Манжета 20х40	ТУ8.687.001—04	20
44. Вставка плавкая ВПБ6—11 3.15А	0100.481.021 ТУ	4
45. Масло веретенное АУ (допускается применение других масел с равноценными показателями в таре 2 л)	ГОСТ 1642-75	1
46. Пружина	Ц1557.215.16	1
47. Пружина	Ц1557.207.10	2

Эксплуатационная документация

Паспорт	Ц1557.00.000 ПС	|

5. УСТРОЙСТВО И ПРИНЦИП РАБОТЫ

5.1. Стол операционный представляет собой изделие, имеющее гидросистему (- электрооборудование, и состоит из трех основных узлов (рис. 1): основаиия \, тумбы 2 с гидроцилиндрами и панели. Для переноски стола имеются ручки 21.

5.2. Вешалка 1 (рис. 2) служит для хранения на ней съемных приспособивши.

5.3. Панель стола состоит из пяти секций: спинной 3 с почечным валиком \9 тазовой 4, двух ножных 5 и головной съемной 6.

5.4. Каждая секция панели снабжена подушкой. Материал секции и подушка '<лзволяет проводить рентгеновские просвечивания во время операции.

5.5. Спинная и тазовая секции, а также почечный валик приводятся в дей-

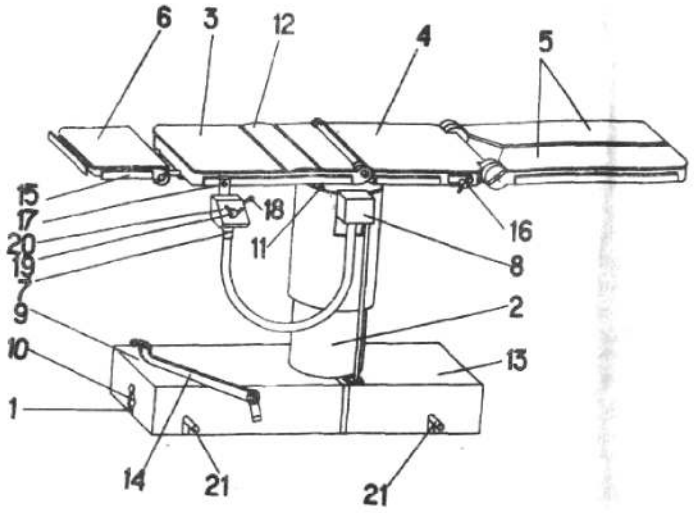

Рис. I
Стол операционный с моторный приводом ОУМ-1

1 —основание, 2—тумба, 3—секция спинная, 4—секция тазовая, 5—секции **ножные, 6**—секция съемная головная, 7—пульт управления. 8—распределитель. 9—кожух, 10—педаль «Стоп», «Движ.», 11—почечный валик. 13—кожух, 14—педаль, 15- рейка для крепления съемных приспособлений, 16—гнездо, 18—ручка включения, 19- ручка-указатель, 20—шкала со схемой положений, 21—руч-

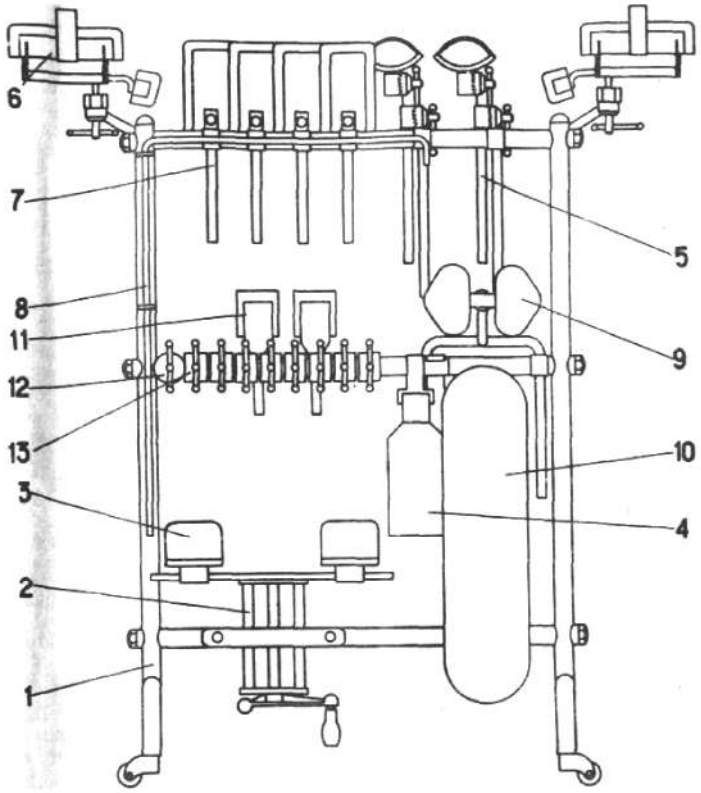

Вешалка со съемными приспособлениями

-вешалка, 2—регулятор, 3—подплечник, 4—ремень Р, 5—опора ОР, 6—ногодержатель НД, 7—пор УК, 8—держатель ДА, 9—подголовник с удлинителем, 10—панель ПР, 11—рукодержатель РД, 2—зажим ЗПМ, 13- зажим ЗА

ствие гидравлической системой, а головная и две ножные секции устанавливаются в нужном положении и фиксируются вручную посредством зажимных винтов и замков.

5.6. Секции имеют рейки 15 для крепления съемных приспособлений и пульта управления.

5.7. Спинная секция имеет гнезда с зажимами для установки головной секции или подголовника, а тазовая — ..гнезда 16 для установки могодержателей.

5.8. Изменение положения панели стола осуществляется с пульта управления 7 при работе как электрическим приводом, так и от ножной педали.

5.9. Пульт представляет собой корпус, в котором размещены механизм управления распределителем 8 и микропереключатель включения электродвигателя гидравлического насоса. На лицевой стороне пульта имеется шкала 20 с указанием всех возможных положений панели стола" (рис. 9) и ручка-указатель 19 (рис. 1), а на боковой стенке пульта — ручка включения 18. Пульт имеет винтовой зажим 17 для закрепления его на рейке панели.

Справа на шкале изображены две вертикальные стрелки: пунктирная и сплошная, для указания положения панели и ему противоположного.

5.10. Ручка включения фиксируется в трех положениях: верхнем, среднем нейтральном и нижнем.

5.11. Установкой ручки включения в крайнее положение по направлению одной из стрелок, указанных на шкале пульта, включается гидравлическая система и происходит выполнение положения, заданного ручкой-указателем.

5.12. Если стол подключен к электросети, то нужное положение достигается автоматически, а если не подключен к электросети — в процессе работы ножной педалью.

5.13. При достижении конечного положения подъема или наклона система автоматически отключается, после чего ручку включения необходимо перевести в среднее нейтральное положение.

5.14. Основание представляет собой плиту (рис. 3), на которой размещены: распределитель 1 для подъема-опуска ролика 9, фильтр 2, насос ротационный 3, насос ножной 4, бак для масла 5, блокировка 6, цилиндр центральный 7, блок реле 8, ролик самоориентирующийся 9 с гидроцилиндром, два ролика 10.

5.15. В основании вмонтированы три опорных ролика, которые служат для передвижения стола. Один из роликов самоориентирующийся.

5.16. На торце основания расположен распределитель 1 для подъема-опуска ролика 9, управляемый педалью «стоп» «движ» 10 (рис. I).

5.17. Основание закрыто двумя кожухами 9 и 13. Бак для масла находится под кожухом 9. Горловина бака закрыта пробкой 11 (рис. 3), в которой имеется стержень с рисками, указывающими уровень масла.

5.18. Тумба 2 с гидроцилиндрами (рис. I) закреплена в центре основания. В тумбе (рис. 4) расположены цилиндры наклона спинной секции, тазовой секции и бокового наклона панели стола.

5.19. В верхней части тумбы расположен распределитель 8, в котором находятся золотники положений секций, золотник поворотный и толкатель, которые и делают возможным перераспределение масла в гидросистеме стола при управлении с пульта.

5.20. Устройство гидроцилиндра показано на примере центрального цилиндра 2 (рис. 4), который стопорится в гнезде основания винтом 12. Аналогично устройство и остальных цилиндров.

5.21. Центральный цилиндр служит для подъема-опуска всей панели стола, боковой — для бокового наклона панели, головной — для продольного наклона спинной секции, ножной — для продольного наклона тазовой секции, цилиндр почечного валика — для подъема-опуска самого валика (рис. 1, рис. 3., рис. 4).

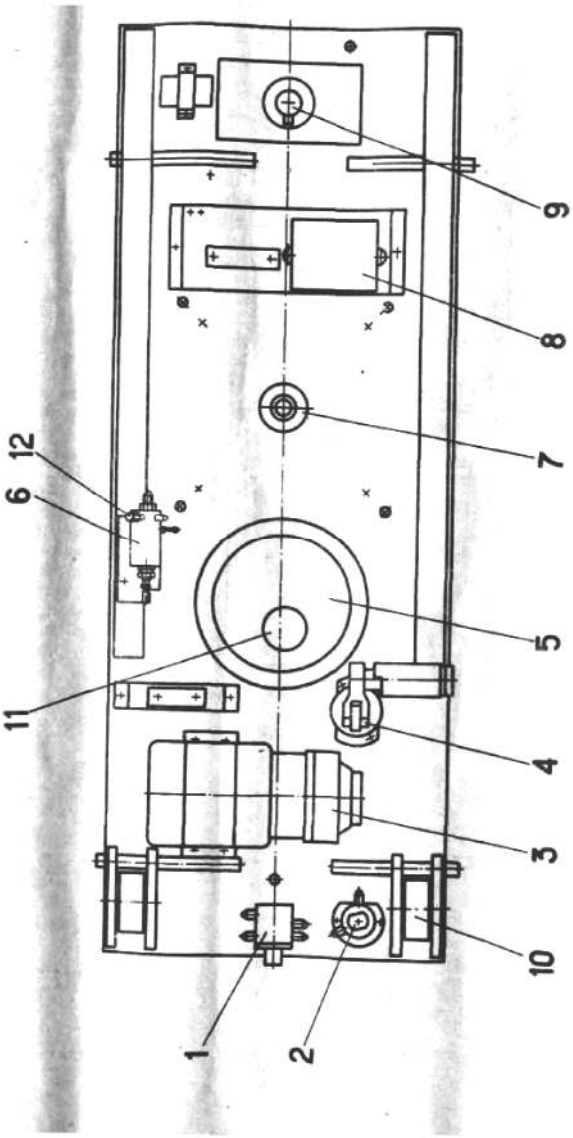

Рис. 3
Основание стола

1—распределитель для подъема-опуска ролика, 2—фильтр, 3—насос ротационный, 4—насос ножной, 5—бак для масла, 6—блокировка, 7—цилиндр центральный, 8—блок реле, 9—ролик самоориентирующийся с гидроцилиндром, 10—ролик неповоротный, 11—пробка, 12—штуцер с заглушкой

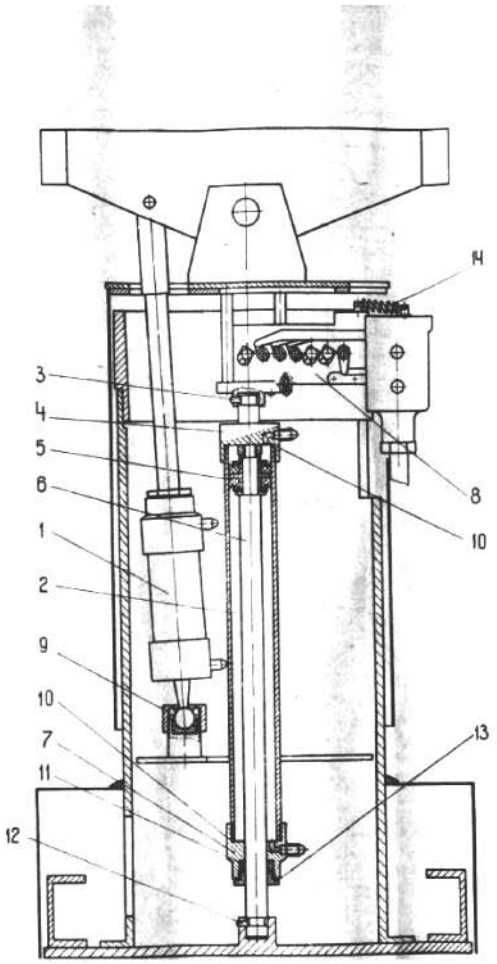

Рис. 4
Тумба с гидроцилиндрами
1—цилиндр бокового наклона, 2—цилиндр центральный, 3—винт стопорный. 4 -корпус, 5- манжета 20х40, 6-шток, 7—корпус, 8—распределитель, 9—гайка, 10—кольцо 43х3, 11—манжета 17х32, 12—гайка шарнирная, 13—гайка, 14—пружина.

5.22. На рис. 5 показано устройство ротационного насоса. Весь механизм указанного насоса заключен в две корпусные детали — корпус 7 и крышку 4, которые скреплены между собой 4-мя болтами М6х20. Крышка 4 крепится к фланцу 2 4-мя болтами 5, а фланец 2 жестко закреплен на электродвигателе 1 винтами 3. Электродвигатель через основание 16 закреплен на плите основания стола. Вращение ротора 10 происходит от вала электродвигателя посредством муфты 15. Ось вала электродвигателя и ротора находятся на одной геометрической оси, а ось подшипника 8 смещена относительно оси ротора на 1,2 мм. Благодаря этому эксцентриситету при вращении ротора и происходит нагнетание масла в систему, т. к. ротор, вращаясь вместе с 6-ю плунжерами 9, заставляет их поочередно совершать возвратно-поступательное движение каждого в своем канале, при этом 4 плунжера работают на нагнетание масла в гидросистему, а 2 - на отсос масла из корпуса 4. В распределителе насоса 11 сделаны проточки и отверстия, которые сообщаются с каналами плунжеров, а системой маслопроводящих трубок соединены с баком, распределителем пульта управления, гидроцилиндрами и образуют замкнутую гидросистему стола.

5.23. На рис. 7 показана схема гидравлическая стола ОУМ-1 и ее принцип действия. При установке ручки-указателя на пульте в определенном положении (в данном случае — положение 2, рис. 9) кулачковый валик 10, поворачивается и своими штырями приподнимает рычаг, связанный с определенным золотником, в данном случае — золотником ножным 4, который направляет масло из гидросистемы в полость цилиндра ножного 13, шток которого начинает приподнимать тазовую секцию. Поворот золотника 4 происходит при подъеме рычага, в прорезь которого попадает толкатель (рама) 9, связанный с толкателем (поршнем) 8. Толкатели 8 и 9 воздействуют на рычаг и поворачивают золотник 4 в зависимости от положения поворотного золотника 7. Положение золотника 7 в свою очередь устанавливается ручкой включения на пульте в положение «вверх» или «вниз», чем достигается подача масла через распределитель в ту или иную полость определенного цилиндра и одновременное включение (отключение) электродвигателя ротационного насоса. Аналогична работа и остальных золотников и соответствующих им цилиндров, а именно: при повороте золотков 1, 2, 3, 5 начинают работать соответственно цилиндры 11, 12, 14, 15, т. е. если масло под давлением от насоса попадает в нижнюю полость цилиндра, то из верхней полости оно вытесняется и сливается в бак для масла 23 и наоборот (рис. 7).

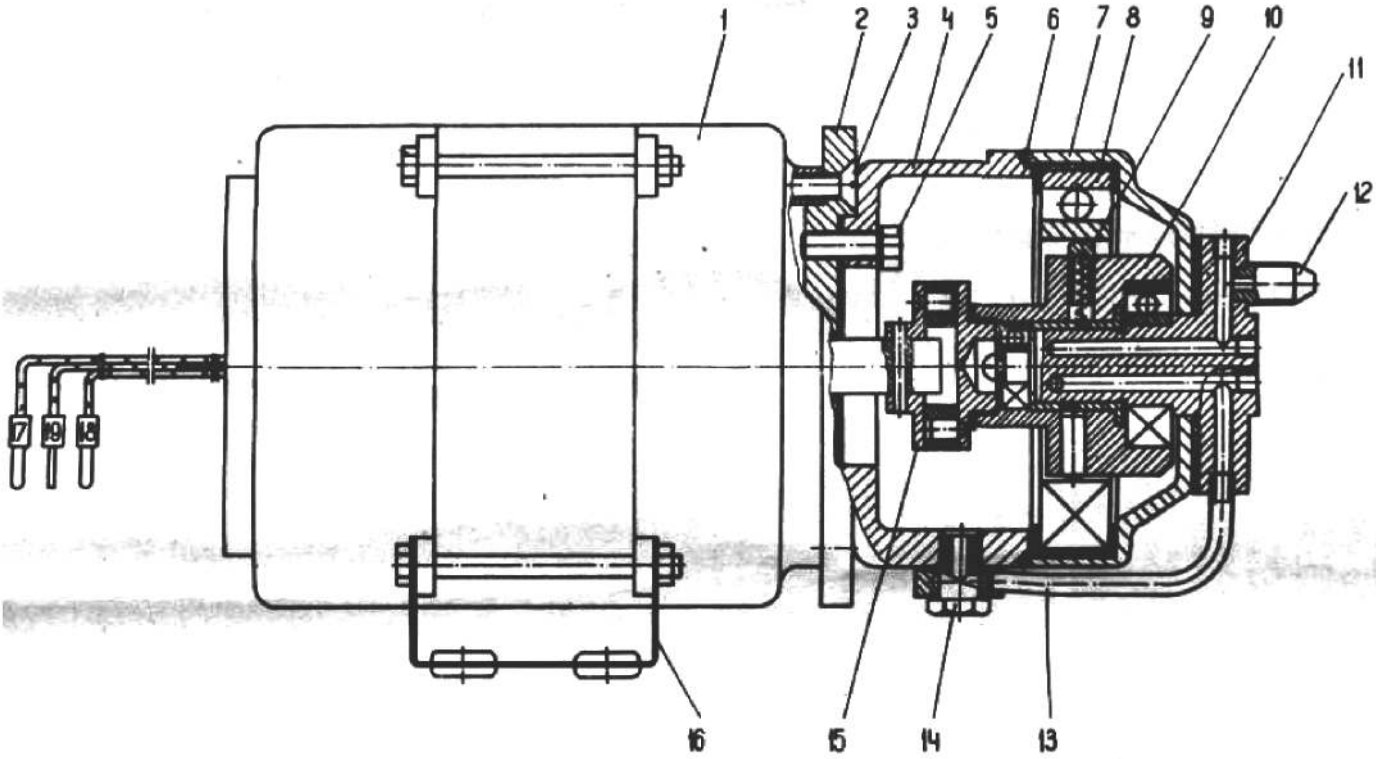

Насс ротационный

I—электродвигатель, 2—фланец. 3—винт М8х22, 4 крышка, j—болт М8х25, **6—кольцо, 7** корпус, **8 -подшипник 4— 112** ГОСТ 8338 75, 9 n.ixi жер, 10 - ротор, 11-распределитель насоса. 12 **-штуцер.** 13 -трубка, 14 винт. 15 муфта, 16 основание

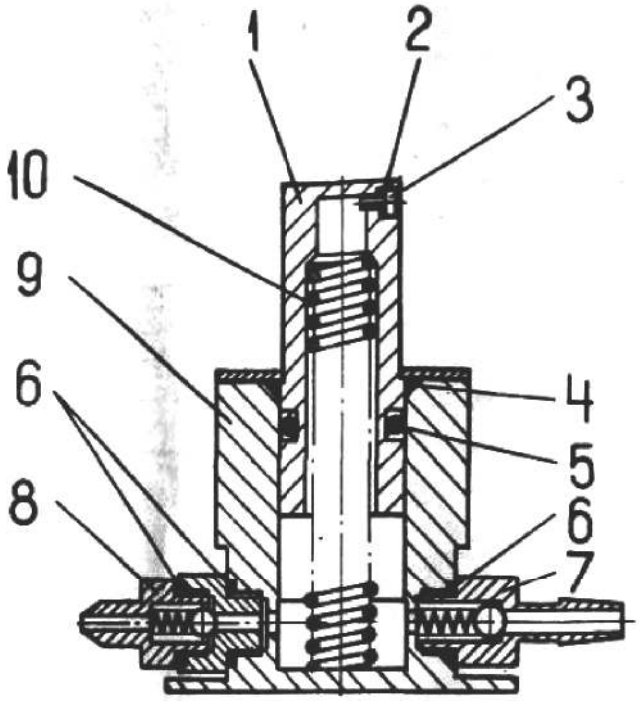

Рис. 6
Насос ножной

1- **плунжер**, 2 кольцо 3х1,5, **3— винт**, 4- кольцо, 5 —**кольцо 24,5х3**, 6- кольцо 13,5х2, **7—штуцер входной, 8**— штуцер **выходной, 9—корпус**, 10- пружина

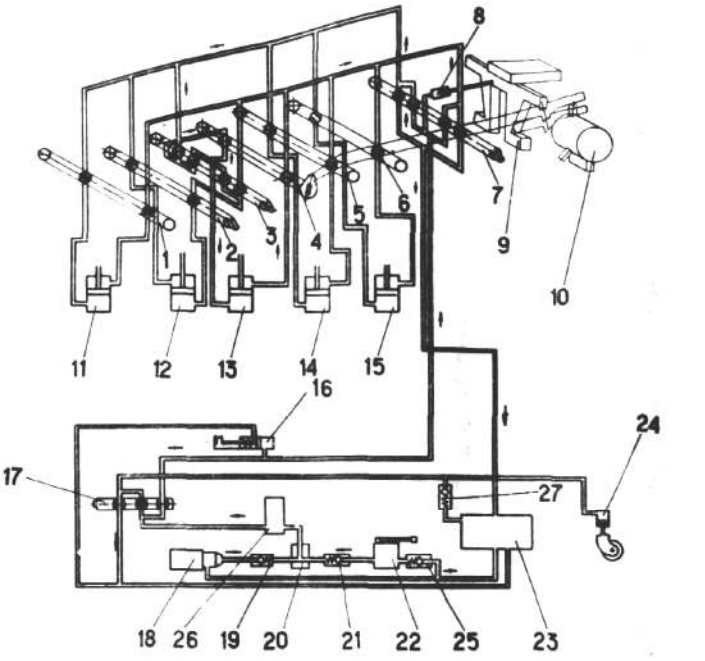

Рис. 7
Схема гидравлическая стола ОУМ-1

1—золотник боковой, 2—золотник головной, 3—золотник продольный, 4—золотник ножной, 5—золотник почечного валика, 6—золотник стола, 7—золотник подъема-опуска (поворотный); 8—толкатель-поршень, 9 -толкатель-рама, 10—валик кулачковый, II—цнлиндр боковой, 12—цилиндр головной, 13—цилиндр ножной, 14—цилиндр почечного валика, 15- цилиндр центральный, 16—блокировка, 17—распределитель для подъема-оиуска ролика, 18—насос ротационный, 19—клапан, 20—тройник, 21—клапан, 22- насос ножной, 23—бак для масла, 24—цилиндр подъема-опуска ролика, 25—клапан, 26--фильтр, 27—предохранительный клапан.

Поэтому и происходит подъем или отпуск штока соответствующего цилиндра.

524. Каждому положению шкалы (рис. 9) соответствует работа определенного цилиндра, за исключением положения 5 (Тренделенбург), когда одновременно работают два цилиндра 12 и 13 (рис. 7).

5-25. Все управление распределителем 8 происходит с пульта 7 (рис. 1) посредством гибкой связи (канатов) металлорукава.

5-26. На рис. 8 показана схема электрическая принципиальная.

5-27. Спецификация схемы (рис. 8).

Таблица 2

Обоз. по сх,еме	Наименование	Обозначение по ГОСТ	Примечание
М	Электродвигатель	АВЕ-071-4-СМ ИЛИ АВЕ-072-4 или 4ААМТ634УЗ	Исполнение 1М3781 220 В, 50 Гц 1М3681 220 В 50 Гц
С	Конденсатор	КБГ-МН-600В-6 мкФ ±10% или К42-19-25ОВ-3.9 мкФ ±10%с К42-19-250В-2 мкФ ±10%;	1
KVl	Реле промежуточное	РП21-004	220 В, 50 Гц
KV2			
SBi	Микропереключатель	МП3-1	
SB2	Микровыключатель	Д-703	
FU1	Вставка плавкая	ВПБ6-11	3,15 А
FU2	Вилка	ВШ-ц-20-01-10/220 У-255	
XI	Колодка клеммная	ТУ6.672. 040-03	
X2	Колодка клеммная	ТУ6.672.040-06	

6. ПОДГОТОВКА СТОЛА К РАБОТЕ И ПОРЯДОК РАБОТЫ

6.1. Перед установкой стол необходимо подвергнуть расконсервации — смыть с него смазку щеткой, смоченной в чистом бензине, промыть части стола теплой мыльной водой и тщательно протереть досуха.

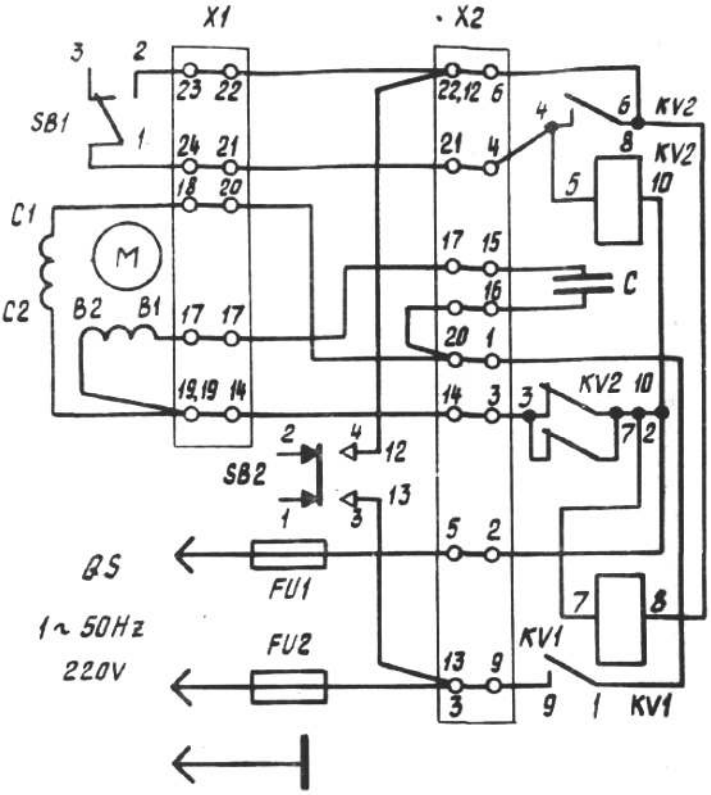

Рис. 8
Схема электрическая принципиальная

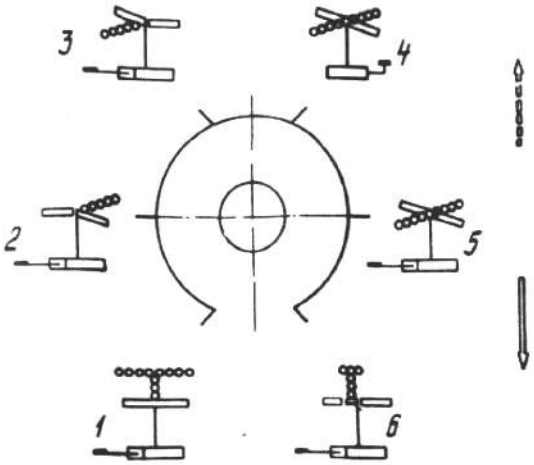

Рис. 9
Схематическое изображение панелей стола в 12 положениях

Снять 2 планки, которыми стол крепится к основанию яшика.

6.2. Смазать легким слоем солидола Ж ГОСТ 1033—79 трущиеся поверхности деталей и винтовые механизмы.

6.3. Вывернуть 2 болта !1 (рис. 1) и убрать со стола. Операция обязательна.

6.4. Через отверстие в кожухе 9 установить педаль 14 на вал рычага поставить ручку включения 18 в нейтральное положение, а педаль 10 в положение «Движ.» и сделать одно—два качания ножной педалью, после этого стол может легко перемещаться по гладкому полу.

6.5. Установить стол в нужном месте операционной и застопорить. Для стопорения надо педаль 10 поставить в положение «Стоп».

6.6. Установить на столе и зафиксировать винтами головную секцию, а ножные секции поднять до горизонтального положения и зафиксировать их замками.

6.7. После установки стола необходимо опробовать все положения панели стола, сначала от ножного насоса, а затем от электропривода.

Если при работе педалью 14 (рис. 1) от ножного насоса заданное пультом положение панели стола не осуществляется, следовательно в полости ножного насоса находится воздух, который необходимо выпустить. Для этого нужно слегка отвернуть винт 3 (рис. 6) в верхне- части плунжера ножного насоса и сделать несколько качаний педалью до тех нор, пока не покажется масло изпод винта 3. Появление масла показывает, что из полости ножного насоса весь воздух вытеснен. После этого винт 3 с резиновым кольцом 2 завернуть до упора,

(педаль при этом должна находиться в нажатом состоянии) и опробовать получение нужных положений панели стола при работе от педали. Указанную операцию при необходимости повторять до получения нормальной работы ножного насоса.

6.8. Опробовать стол от ножного насоса можно только тогда, когда стол отключен от электрической сети.

6.9. Наклон панели стола (или каждой секции в отдельности) в головную и ножную стороны, а также боковой наклон разрешается производить только из горизонтального положения панели.

6.10. Во избежание поломки механизма "управления запрещается переключать ручку-указатель 19 положения секций панели стола, если ручка включения 18 не переведена в нейтральное положение.

6.11. Чтобы установить стол в нужное положение (одно из 12, указанных на пульте), следует поставить ручку-указатель на это положение, а ручку включения — по направлению сплошной стрелки (если нужное положение секции или панели изображено сплошной линией) или по направлению пунктирной стрелки (если нужное положение секции или панели изображено пунктирной линией).

После этого необходимо сделать несколько качаний педалью, и, если гидравлическая система работает нормально, продолжать проверку всех положений стола. При достижении нужного положения ручку включения обязательно перевести в нейтральное положение.

6.12. Установить ручку включения на пульте управления в среднее положение (нейтральное), подсоединить стол к электросети и провести опробование от электропривода.

6.13. Во время манипуляций с секциями или панелью стола необходимо следить за тем, чтобы съемные приспособления, установленные на столе, не касались других частей стола, так как это может повлечь за собой поломку стола или приспособлений.

в-14. По окончании работы необходимо отключить стол от электросети, предварительно установив секции панели в горизонтальное положение.

6.15. Для подготовки стола в рабочее положение необходимо на секциях панели стола закрепить подушки п.п. 24—30 (см. табл. 1), собрать съемные приспособления: на подплечники 5 надеть подушки 22 и закрепить их на регуляторе 4; на упор УК 8 надеть чехол с подушкой 18, на ногодержатель НД11 надеть чехлы с подушками 19 и 20 и ремень 16; на опору ОР 12 надеть чехол с подушкой 21 и ремни 17, на подголовник 6 надеть карманы 23.

Примечание Потребителя просим учесть, что в зависимости от способа консервации изделия изготовитель может поставлять съемные приспособления, собранные полностью или частично.

7. ТЕХНИЧЕСКОЕ ОБСЛУЖИВАНИЕ

7.1. Необходимо следить за чистотой стола! При протирании панелей и других частей стола следить за тем, чтобы влага не попадала внутрь стола.

7.2. Периодически, раз в 2—3 месяца, проверять уровень масла в бачке. При низком уровне масла долить до верхней риски на указателе пробки.

7.3. Один раз в два года менять масло в гидравлической системе, для чего снять кожухи 9 и 13, отвернуть заглушку штуцера 12 (рис. 3), который находится под кожухом 13, откачать масло насосом стола, затем залить свежее масло, прокачать всю систему, вновь слить масло. Промыть фильтр керосином и залить в бачок масло требуемой марки до верхней риски маслоуказателя, после чего поставить заглушку на место.

7.4. Все ремонтные работы должны производиться опытным специалистом, знакомым с конструкцией стола.

7.5. При возникновении течи масла в местах соединений необходимо подтянуть гайки соединений.

7.6 В процессе эксплуатации стола происходит растяжение каната (его марка 1,1—Г—В—Ж—Н—1960 (20) ГОСТ 3063—80), находящегося внутри рукава (его марка РЗ—Ц—12У), соединяющего пульт управления 7 и распределитель 8 (рис 1). Канат предназначен для передачи вращения от ручек пульта управления 18 и 19 к механизму распределителя. Для проверки работоспособности необходимо снять ручку-указатель 19, снять шкалу со схемой положений 20, установить ручку-указатель, снять крышку с распределителя 8. Путем опробования проверить холостой ход ручек 18 и 19, который не должен превышать 1...2 мм для ручки 19, отсутствовать для ручки 18. В противном случае необходимо подтянуть канат.

Для ручки 18 это делается следующим образом.

Выворачиваются два винта МЗ в пульте управления, которые своими головками препятствует вращению винтов с фигурными головками. Вращением последних производится натяжение каната, после чего винты МЗ заворачиваются на место и своими головками обязательно должны препятствовать вращению винтов с фигурными головками. Переводом ручки в крайние положения необходимо убедиться, что она вращает золотник без люфтов.

Для ручки 19 натяжение каната осуществляется следующим образом. Вывернуть две заглушки с боковых сторон пульта управления. Ручку 19 поставить в положение 4 или 3 (рис. 5). Вывернуть два винта М4, стопорящих винты с канатом. Вращением последних через боковые отверстия (в которых были заглушки) подтянуть канат. Завернуть винты М4. Вращением ручки 19 убедиться, что люфт не превышает 1...2 мм.

Собрать пульт управления и одеть крышку на распределитель 8.

7.7. В корпусе блокировки 6 (рис. 3) имеется пружина Ц1557.215.16, которая возвращает шток в исходное положение после отключения микровыключателя в цепи электродвигателя насоса. При износе или изломе пружины необходимо разобрать корпус блокировки и заменить ее пружиной, имеющейся в комплекте ЗИП (поз 46).

7.8. На распределителе 8 (рис. 4) имеются две пружины 14, которые возвращают толкатель с поршнем (а следовательно — и рычаги с золотниками) в исходное положение после завершения манипуляции. При износе или поломке их необходимо заменить пружинами, взятыми из комплекта ЗИП (поз. 47) предварительно сняв с распределителя.

8. ВОЗМОЖНЫЕ НЕИСПРАВНОСТИ И СПОСОБЫ ИХ УСТРАНЕНИЯ

8.1. Перечень наиболее часто встречающихся или возможных неисправностей приведен в табл. 3.

Таблица 3

Наименование неисправности, внешнее проявление и дополнительные признаки	Вероятная причина	Способ устранения	Примечание
Не работает ротационный насос при включении шнура в сеть и повороте ручки 18 (рис. 1)	Нет напряжения в питающей сети. Сгорела вставка плавкая	Проверить наличие напряжения в питающей сети. Заменить вставку плавкую в блоке реле 8 (рис. 3), предварительно сняв кожуха 9 и 13 (рис. 1)	
При работе от педали ' манипуляции панели стола не происходит (не работает ножной насос)	Попадание воздуха в полость плунжера ножного насоса	Выпустить воздух из полости ножного насоса и прокачать насос согласно п. 6.7.	
Течь масла в местах соединений	Неплотное соединение	Уплотнить соединения, заменив уплотняющие элементы (кольца, прокладки) и завернув крепежные детали (винты, гайки)	
При работе от педали или сети манипуляций панели но происходит при работающих насосах	Не вывернуты транспортные болты 11 (рис. 1)	Вывернуть болты 11 (рис. 1), убрать их с тумбы стола и опробовать все положения панели стола от ножного и ротационного насосов. Согласно пп. 6.3; 6.7.	
Не устанавливается нужное положение ручки-указателя при ее переключении (излишний люфт)	Излишнее растяжение канатов в металлорукаве пульта	Произвести регулировку натяжения канатов металлорукава пульта согласно п. 7.6.	

9. СВИДЕТЕЛЬСТВО О ПРИЕМКЕ

Стол операционный универсальный с моторным приводом ОУМ-1

заводской номер_____

соответствует техническим условиям ТУ 64—1—2246—78 и признан годным для эксплуатации.

Дата выпуска

Подписи лиц,
ответственных за **приемку**

10. СВЕДЕНИЯ О КОНСЕРВАЦИИ, УПАКОВКЕ, ТРАНСПОРТИРОВАНИИ И ХРАНЕНИИ

10.1. Каждый стол со съемными приспособлениями и сопроводительной документацией упаковывается в одно или два места.

10.2. Упаковка обеспечивает сохранность изделия при транспортировании в закрытом транспорте (железнодорожных вагонах, контейнерах, закрытых автомашинах и т. д.).

10.3. Стол в упаковке исполнения для районов с умеренным и тропическим климатом может'храниться в закрытом отапливаемом и вентилируемом помещении при температуре от +1°С до +40°С и относительной влажности 80% при 25°С.

10.4. Наружные неокрашенные металлические детали стола предохраняются от коррозии путем консервации.

10.5. Предельный срок хранения без переконсервации 3 года.

Дата консервации_

II. ГАРАНТИИ ИЗГОТОВИТЕЛЯ (ПОСТАВЩИКА)

11.1. Изготовитель гарантирует соответствие стола требованиям технических условий при соблюдении потребителем условий эксплуатации, транспортирования и хранения.

11.2. Гарантийный срок эксплуатации— 12 месяцев со дня ввода стола в эксплуатацию.

11.3. В течение гарантийного срока предприятие-изготовитель безвозмездно ремонтирует или заменяет стол и его части по предъявлении гарантийного талона.

При этом каждому изделию присваивается гарантийный номер, на который учреждение-владелец изделия медицинской техники ссылается при последующих заявках на ремонт.

Если в течение гарантийного срока изделие вышло из строя по вине учреждения .владельца, то ремонт осуществляется за его счет.

11.4. Завод на данное изделие выдает гарантийные талоны (см. приложение № 1, 2 и 3 в конце настоящего паспорта) на проведение ремонта в течение гарантийного срока.

В случае невозможности устранения неисправности силами мастерских ремонт производится представителем завода на месте или на заводе, если акт, составленный совместно с представителями незаинтересованной организации! подтверждает наличие заводских дефектов.

Адрес завода — 400001, г. Волгоград, ул. Профсоюзная, 16.

Приложение

Волгоградский завод
медицинского оборудования
400001, г. Волгоград, Профсоюзная, 16

Р/счет 263101 в Ворошиловском
Жилсоцбанке МФО 261065
400074, г. Волгоград
ул. Рабоче-Крестьянская, 39
Телефоны: 44-15-85, 44-12-87, 44-05-43.

ГАРАНТИЙНЫЙ ТАЛОН №1

на **ремонт (замену) в течение гарантийного срока**

Изделие медининской техники **Стол операционный универсальный**

с моторным приводом ОУМ-1_____

наименование'и тип изделия

ТУ 64—1—2246—78 _____

Номер и дата выпуска_

заполняется заводом-изготовителем

Приобретен_____

дата, подпись и штамп торгующей организации

Введен вэксплуатацию_

т^шиг,, **дата, подпись**

Принят на гарантийное обслуживание ремонтным предприятием____

города_

Подпись и печать
руководителя
ремонтного предприятия

Подпись И печать
руководителя
учреждения - владельца

Приложение 4

СВЕДЕНИЯ О СОДЕРЖАНИИ ДРАГОЦЕННЫХ МЕТАЛЛОВ В СТОЛЕ ОУМ-1

Наименование	Обозначение	Сборочные единицы, комплексы, комплекты				Масса 1 шт., г	Масса в изделии, г	Номе[акта	Примечание
		Обозначение	К-во						
Серебро (в припое^									
Валик кулачковый	Ц1557.222.0О	Ц 1557.221.00	1	1		0,2128	0.2128		
Качалка	Ц 1557.224.00	Ц 1557.221.00	1	1		0,2624	0.2624		
Корпус	Ц1557.54.00	Ц 1557.53.00	1	1		0,7570	0,7570		
Корпус	Ц 1557.84.00	Ц 1557.83.00	1	1		0,0976	0,1607		
Рукоятка	Ц 1557.227.00	Ц1557.221.00	1	1		0,1967	0,1967		
Трубка	Ц1557.120.00	Ц1557.121.0О	2	2		0,0446	0,0892		
Трубка	Ц1557.120.00-01	П1557.122.00	1	1		0,0446	0,0446		
Трубка •	Ц1557.120.00-02	Ц1557.122.00-01	3	3		0,0446	0,1338		
Трубка	Ц1557.120.00-03	Ц1557.123.00	2	2		0,0446	0,0892		
Трубка	Ц1557.120-00-05	Ц1557.371.00	1	1		0,0446	0,0446		
Трубка	Ц1557.120.00-06	Ц1557.372.00	1	1		0,0446	0,0446		
Микропереключатель	МП3-1	Ц 1557.340.00	1	1		0,1071	0,1071		
Микровыключатель	Д-703	Ц 1557.221.00	1	1		0,7124	0,7124		
							3,0		

Приложение 5

СВЕДЕНИЯ О СОДЕРЖАНИИ ЦВЕТНЫХ МЕТАЛЛОВ И СПЛАВОВ В СТОЛЕ ОУМ-1

Наименование цветных металлов и сплавов	Масса содержащихся в изделии цветных металлов и сплавов, кг	Масса цветных металлов и сплавов, подлежащих сдаче при полном износе изделия и его списании, кг	Примечание
Алюминиевый и алюминиевые сплавы	14,56	14,56	
Медь и медные сплавы	26,38	26,38	
Всего цветных металлов и сплавов всех видов	40,94	40,94	

Составитель **Шевляков Г. Д.**

Операционный стол ОУМ-1

Ответственная за выпуск **Семикиа Л. И.**

Сдано в набор 23:01. 1989 г. Подписано в печать 23.05.89. Формат 60x84'/i«- Бумага п/белая. Гарнитура литературная. Печать офсетная. Усл. п. л. 1,86. Уч.-изд. л. 2,94. **Тирвж** 2000. Заказ 540
Бесплатно.

з-д Медоборудования
400001, г. Волгоград, ул. Профсоюзная, 16.

Госкомиздат РСФСР
ПО «Полиграфист»

Управления издательств, полиграфии и книжной торговли
Волгоградского облисполкома. 400066, Волгоград, Островского, 3.